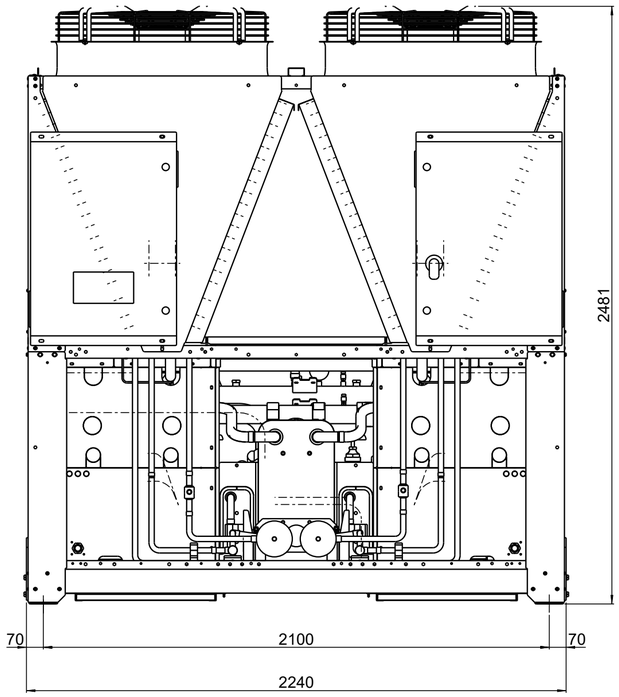

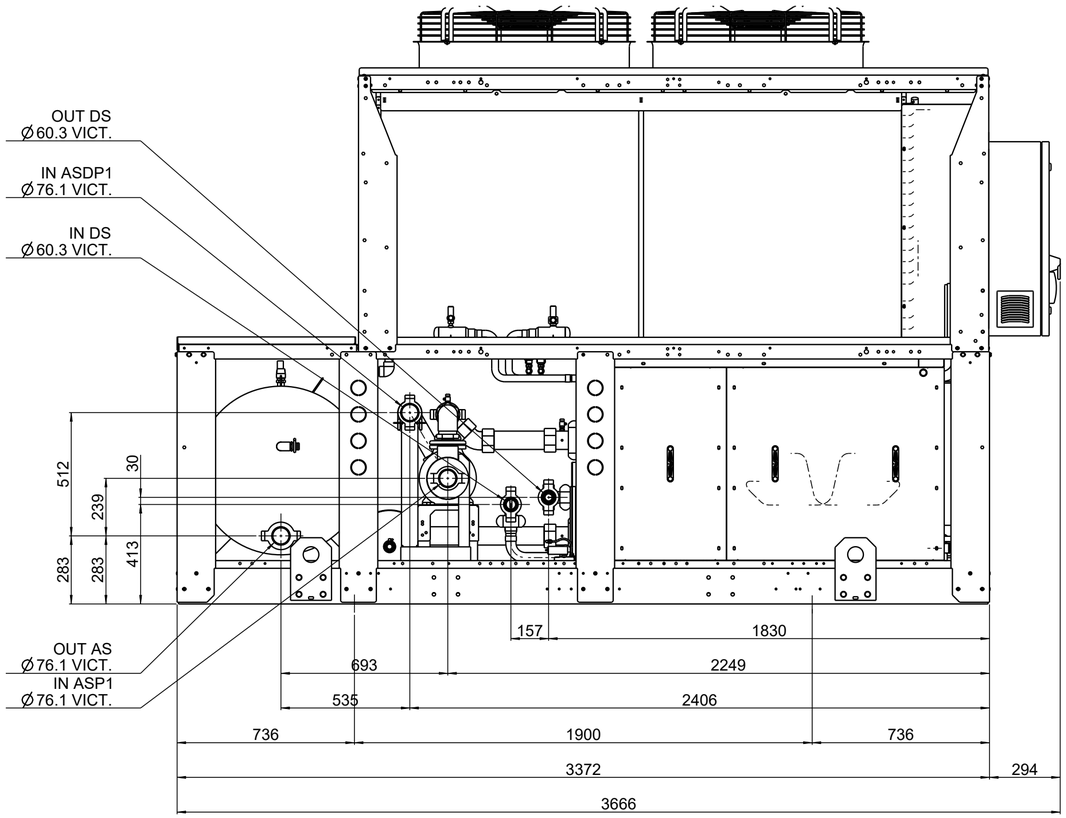

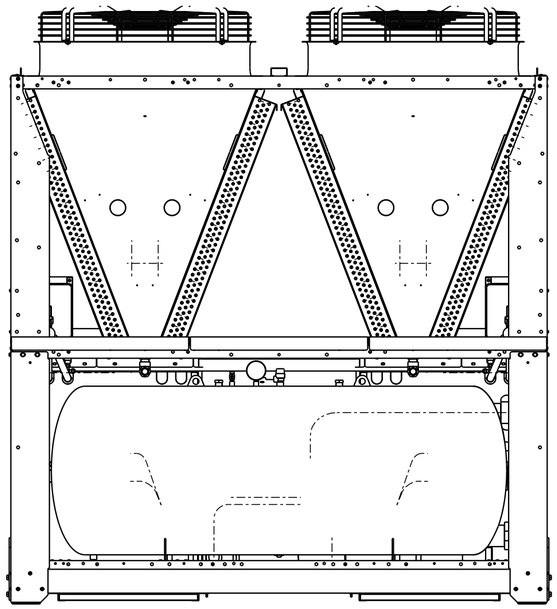

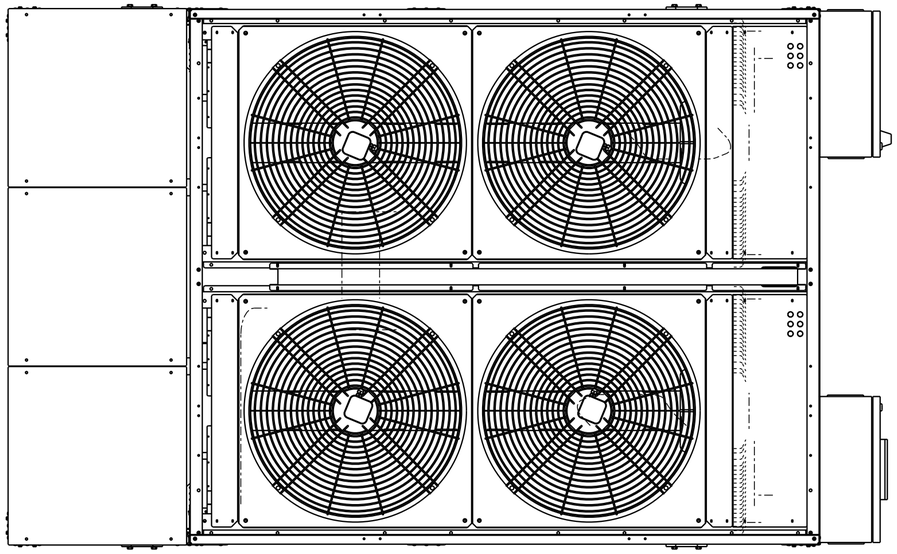

NOTA: I disegni dimensionali riportano diverse configurazioni idrauliche possibili nell'unità. In base al gruppo idronico scelto (opzioni P, DP, ASP, ASDP), fare riferimento alle specifiche quote
Le unità vengono rappresentate con il box compressori (opzione BCI-BCIP). Le unità TCAEQI e THAEQI hanno l'opzione BCIP di serie.
Consultare il listino o contattare Rhoss S.p.A. per la verifica della compatibilità fra gli accessori.

NOTE: The technical drawings show different hydraulic configurations in the unit. According to the pumping group chosen (accessory P, DP, ASP, ASDP), please refer to the specific quotas
The units are represented with the compressor box (BCI-BCIP accessory). The TCAEQI and THAEQI units have BCIP as standard feature.
Refer to the price list or contact Rhoss S.p.A. to verify the compatibility of any accessory.

REV.	DESCRIZIONE	DATA	FIRMA	CONTROLLO
_	NUOVA EMISSIONE	05/03/2021		GERMANO

SCALA	FORM.	FOGLIO	STATO DISEGNO	NOME MODELLO
1:18	A2	1/2		

MATERIALE | SPESSORE

FINITURA | SPECIFICA COSTRUTTIVA | GAMMA: WINPACK

DESCRIZIONE: MAC T_AE_I 4220 P WINPACKECO ASP1-ASDP1-DS

N° DISEGNO: 5003361 | REV.: _

IL PRESENTE DISEGNO E' DI PROPRIETA' DELLA DITTA Rhoss s.p.a. LA RIPRODUZIONE , ANCHE PARZIALE , E' VIETATA SECONDO LE NORME VIGENTI